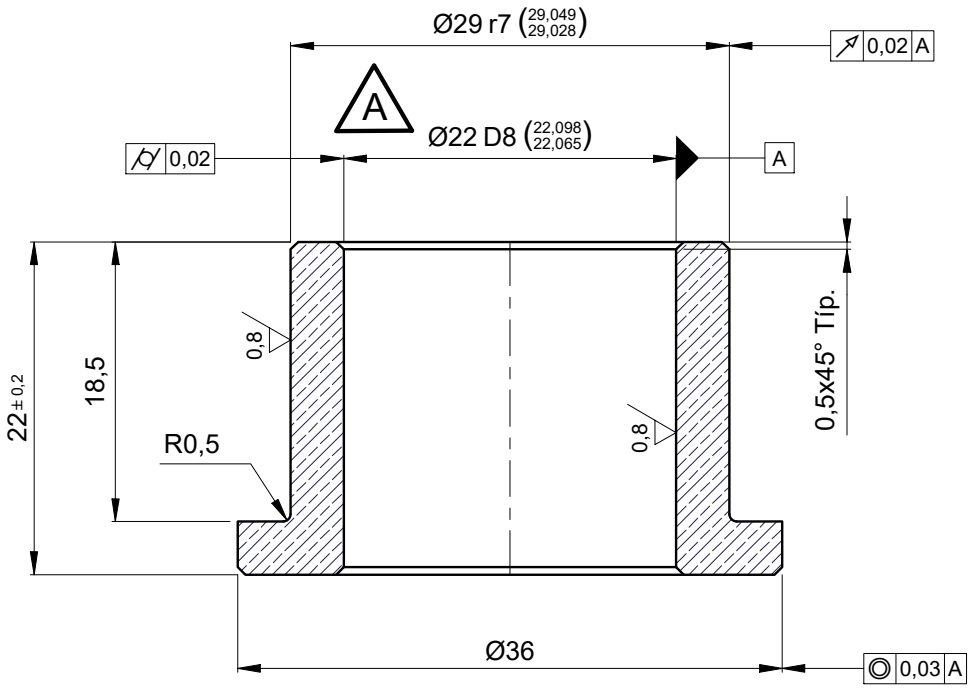

Sección
Esc.: (2 : 1)

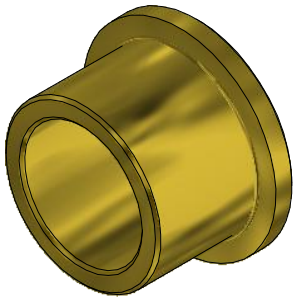

Isométrico

Metro de Medellín
AS BUILT
COMO CONSTRUIDO
ESTE DOCUMENTO FUE ENVIADO POR CORREO VERIFICADO
2019-02-18

smecon s.a.s.
Aseguramiento Metrologico Y Control

EQUIVALENCIAS DE MAQUINADOS		
ANSI	DIN - ISO 1302	
4		0,1
8 / 16		0,2 / 0,4
32 / 63 / 125		0,8 / 1,6 / 3,2
250 / 500		6,3 / 12,5

DIN - ISO 1302 EN MICROMETROS
ANSI EN MICROPULGADAS

1,6 (0,8) A

VARIACIONES MÁXIMAS PERMISIBLES DIMENSIONES EN mm ISO 2768 - m								
De / Hasta	0 a 6	6 a 30	30 a 120	120 a 400	400/1000	1000/2000	2000/4000	+ 4000
Maquinado	±0,1	±0,2	±0,3	±0,5	±0,8	±1,2	±2,0	±3,0
Elastómero	±0,2	±0,5	±0,8	±1,2	±2,0	±3,0	±4,0	±6,0

Material:	Bronce SAE 64	Elaboró	Jimmy A. Vega 2006-08-29	Dimensiones en: Milímetros (mm)
Tratamiento:	NA	Revisó	Marlon Vega 2017-01-18	Escala: 2:1 / Proyección
Dureza:	(60±5) HBN	Aprobó	Metro de Medellín 2019-02-18	
Certificados:	Metrología (100% Suministro), Material			

Rev.	Coord.	Modificaciones	Vo.Bo.	Fecha
A	E3	Se cambia la tol. Ø22 E7 por D8	Metro	2017-01-18

Instalación:	CABLES
Sistema:	CABINAS METRO CABLE
Subsistema:	MECANISMO ACCIONAMIENTO DE PUERTAS
Equipo:	BRAZO DE MANIOBRA
Descripción:	BUJE PALANCA (Ø22xØ29xØ36x22)

ÁREA DE I+D+i

Rev.	Formato	Cod.		
A	A4	000895		
Código SAP	Requerimiento No.	Reemplaza a:	Hoja:	De:
2028163	2012-067		4	5

METRO DE MEDELLIN
CALIDAD DE VIDA

ESTE PLANO Y TODA LA INFORMACIÓN EN ÉL CONTENIDA SON PROPIEDAD DEL METRO DE MEDELLÍN, EL USO INDEBIDO O LA REPRODUCCIÓN TOTAL O PARCIAL DE ESTE SIN LA PREVIA AUTORIZACIÓN DEL METRO DE MEDELLÍN PODRÁ SER DEMANDADO POR LA VIOLACIÓN A LOS DERECHOS DE AUTOR.

Formato A4 (210x297) según DIN (476 / 823) ISO 5457